No.	Qty.	Standard Number
11	2	Vite TSEI M3x8
10	2	M8 x 25
9	2	Dado Esag
8	1	09_Chiave_11mm
7	1	08.Piastrino_soffietto
6	2	07.Perno regolazione
5	1	QCSBM001N01.05_Boccola SX
4	1	QCSBM001N01.04_Boccola DX
3	1	03.Staffa freno_Pinza_orig
2	1	02.Slitta SX
1	1	01.Slitta DX

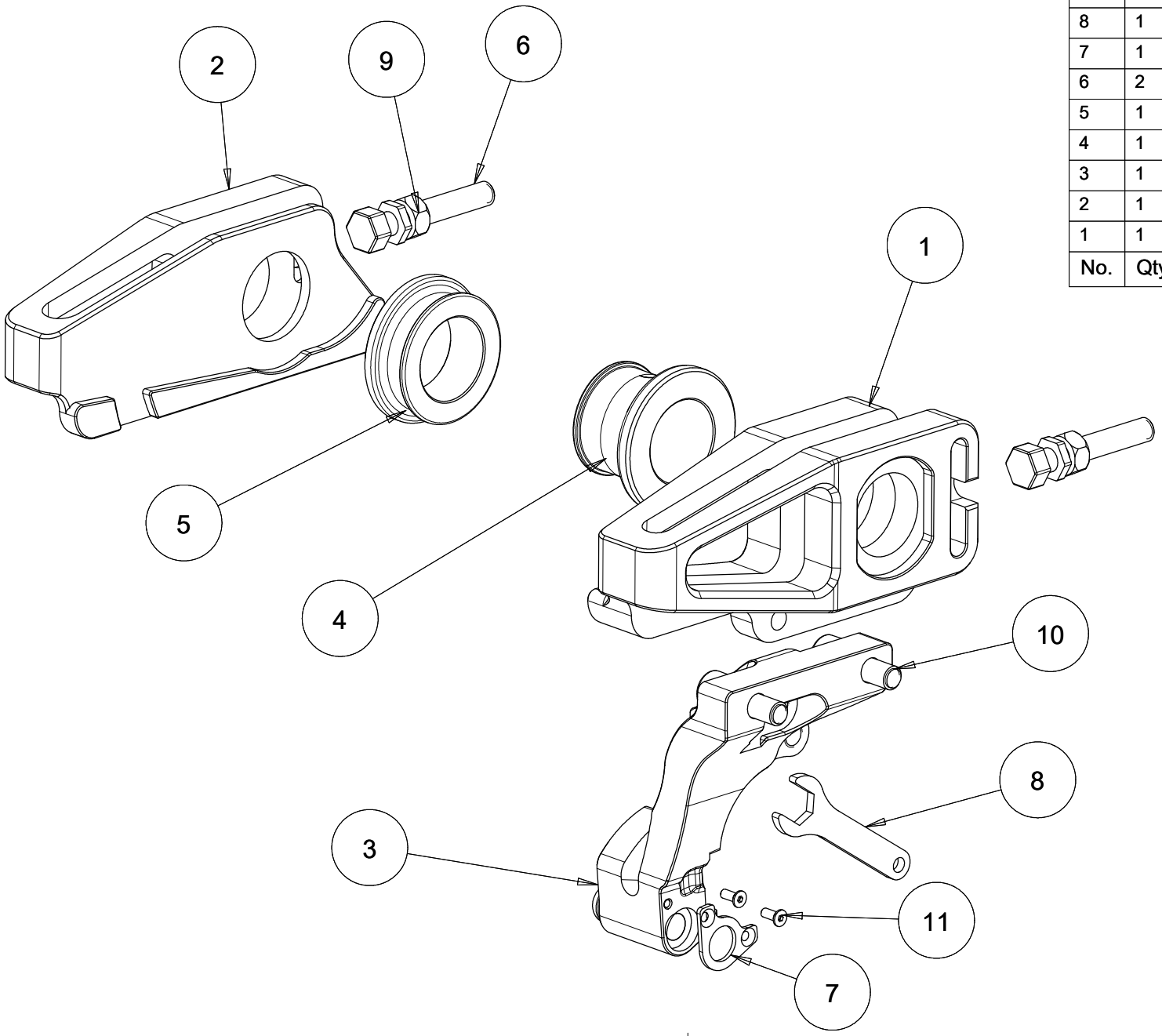

COD: QCSBM001N01_Tendicatena a sgancio rapido

C.B.E. factory

REV.01 | DWG. No. CODIFICA

Standard color: Black